BRUKSANVISNING

Span 300 ClickUp Light

Span 300 ClickUp Light
EN1004-3 - 4/4 – XXCD-H2

RI. SE
SERTIFISERT
C901078

PRODUKTET ER SERTIFISERT AV RISE / REV 02
SPAN 300 ClickUp Light RISE sertifikat C901078 datert 30. juni 2024

Stillas i henhold til Produsentforskriften / Produsent: Instant Latvija SIA
Håndboken oppfyller kravene i EN 1004-2-2021

BELASTNINGS KLASSE 3 MAKSIMAL SPREDT BELASTNING 200 KG/ KVADRATMETER

Dette produktet må kun brukes
i samsvar med disse
monteringsinstruksjonene.

ADVARSEL

Stå aldri på en plattform
uten rekkverk.

OBS!

Les og forstå hele
monteringsanvisningen før montering,
flytting eller demontering.

Innhold

Sikre arbeidsbelastninger og -høyder 4
Monteringsprosess 4
Instruksjoner 6
Service og vedlikehold 8
Flytting av stillaset 8
Sprengskisse 9
Støtteben 10
Merking av deler 11
Produktinformasjon Span 300 ClickUp Light 12
Bruksanvisning ClickUp Light 1 m 14
Bruksanvisning ClickUp Light 2 m 16
Bruksanvisning ClickUp Light 4 m 18
Liste over artikler 20

Sikre arbeidsbelastninger og -høyder

Opplæring i monteringstekni kk er kun et supplement og kan aldri erstatte bruken av denne monteringsanvisningen.

Stillaset er beregnet i henhold til lastklasse 3, dette innebærer at det skal tåle en belastning på 200 kg jevnt fordelt last per kvadratmeter. Kun ett plattformsnivå kan belastes om gangen. Normal maksimal plattformhøyde for bruk innendørs og utendørs er 4 meter.

Denne produktet krever absolutt jevnt underlag. Det er viktig å tilpasse plattformhøyden etter ønsket arbeidshøyde.

Monteringsprosess

1. **FORBERDELSE**

- Lås opp låseklipsene på alle rammene.
- Etter montering skal låseklemmer alltid plasseres i "låst" posisjon.
- Sorter avstiverne i horisontal- og diagonalstag. Diagonalene er litt lengre.
- Når bøylen er montert, flytter du låsetappene på bøylen til åpen posisjon,og den låses automatisk.

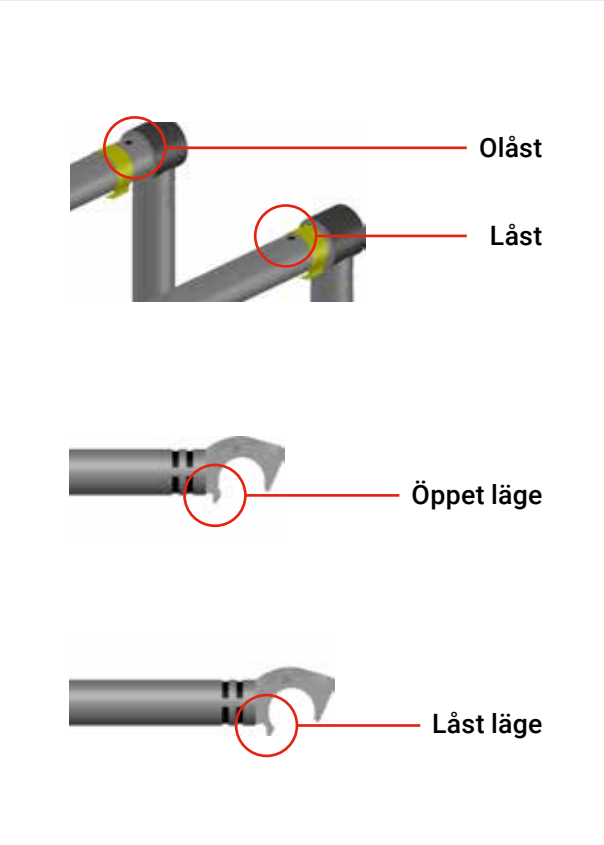

2. NEDERSTE DEL:

Punkt 1: Fest hjulene i stillaset.

Punkt 2: Sikre at låseklipsene ikke er låst til bunnrammene.

Punkt 3: Lås hjulene før du klatrer opp i stillaset

Dette skal kun gjøres for hånd, uten bruk av verktøy.

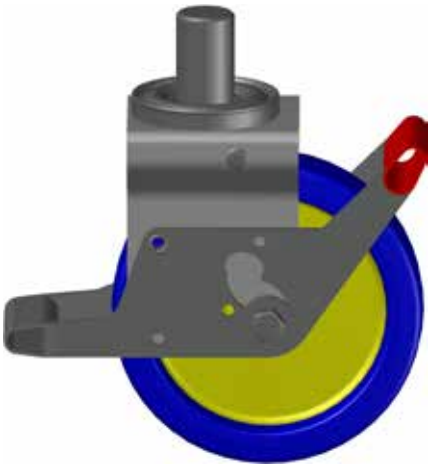

Ulåst

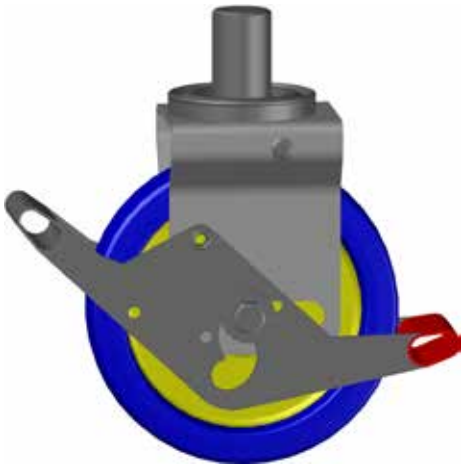

Låst

3. LÅSNIG AV PLATTFORMEN (VINDLÅS)

En vindlås er montert på plattformen ved kroken.

Den låses som vist her.

Ulåst

Låst

Instruksjoner

Oppstilling, bruk, demontering og vedlikehold av stillaser skal utføres i samsvar med Produsentforskriften. Rullestillas utformet i samsvar med EN 1004 kan ikke brukes som feste for fallsikringsutstyr.

- Vi anbefaler at to personer monterer, demonterer og flytter stillaset.
- Kontroller at alle komponenter er på plass og i god stand.
- Sørg for at monteringsplassen er undersøkt for å forhindre risikoer under montering, demontering eller flytting av stillaset. Spesiell oppmerksomhet bør vies til grunnforholdene, enten underlaget er flatt eller skrått. Vær oppmerksom på hindringer og vindforhold. Grunnforholdene må ha tilstrekkelig bæreevne for stillaset.
- Klatring i stillaset skal alltid skje på innsiden, ved hjelp av stige eller skråstilt stige.
- Bruk vater for å kontrollere at stillaset står rett.
- Løft av komponenter må skje innenfor stillasets effektive basisområde. Komponentene løftes vanligvis med hjelp av et tau.
- Flytting av stillaset skal kun gjøres manuelt fra stillasets base.
- Vær oppmerksom på overliggende farer (f.eks. elektriske ledninger og løfteinnretninger).
- Personell eller materialer skal ikke være på plattformen når stillaset flyttes.
- Vær oppmerksom på horisontal belastning som kan føre til at stillaset blir ustabilt. Maksimal sidebelastning er 20 kg.
- Ved forankring av stillaset, plasser festepunkter ved hver oppreist stag i 4-metersintervaller. Sørg for at koblingene er egnet for et aluminiumsrør med en diameter på 50 mm.
- Bruk ikke kasser eller stiger for å oppnå ekstra høyde. Hvis ekstra høyde er nødvendig, kontakt din distributør for å få ekstra komponenter.
- Løft aldri et montert stillas med kran.
- Kun Instant originale deler spesifisert i denne monteringsanvisningen skal brukes. Skadede deler skal erstattes.
- Støtteben skal alltid monteres når dette er angitt. Bruk støttebenene som angitt på komponentlisten i henhold til stillasets høyde.
- Dersom stillaset bygges med innblanding av komponenter fra andre produsenter, så skal det gjøres særskilt vurdering og beregning av stillaset etter §17 i Forskrift om utførelse av arbeid, ettersom dette da ikke er standard byggemåte i henhold til produktets monteringsveiledning

Risiko på grunn av vind

- Når vindhastigheten overstiger 4 (Beaufort), skal stillaset ikke brukes.
- Dersom vinden er ventet å nå Beaufort styrke 6, fest stillaset til en fast struktur.
- Om vind med styrke 8 (Beaufort) er prognosen, må stillaset demonteres.
- Husk at tverrtrekk og tunneleffekt kan forårsake sterk vind også inne i og rundt bygninger..

Vindhastighet

STYRKE	TOPP MPH	TOPP KM/TIM	TOPP M/S	BESKRIVELSE
4	18	29	8,1	Laber bris - hever støv og løst papir
6	31	50	13,9	Liten kuling - vanskelig å bruke paraply
8	48	74	20,8	Sterk kuling - vanskelig å gå

Sikkerhet og utdanningsnivå

- Personene som monterer dette stillaset skal ha tilstrekkelig opplæring i henhold til forskrift om utførelse av arbeid § 17.
- Passende verneutstyr som vernesko, hansker og hjelm må brukes.
- Sørg for å sperre av området under installasjonen.
- Stillaset må ikke brukes før det er ferdig montert.
- Monter alltid rekkverk fra nedre nivå
- Arbeid må kun utføres fra en plattform med komplett rekkverk og sparklist.
- Rullestativ må aldri brukes som atkomstvei, fallsikring eller som skilt/ overdekning/værbeskyttelse.
- Avstanden mellom plattformene må ikke overstige 2,25 meter.

Service og vedlikehold

- Hold alt utstyr rent, spesielt endetappene og festene i rammene. Endetapper bør enkelt passe inn i festene. Smøres med lettolje.
- Fjern smuss og maling fra benjusteringene med en fin børste, og smør benlåsene lett.
- Ikke slå eller hamre komponentene.
- Stillas av aluminium skal alltid håndteres med forsiktighet.
- Smør krokenes fjærmekanismer lett.
- Skadede deler må repareres eller erstattes. Ta kontakt med utstyrsleverandøren for å få råd, besøk www.instant.no

Flytting av stillaset

Før stillaset flyttes til en ny posisjon, må det forberedes.

- Ikke flytt stillas med en plattformhøyde høyere enn 4 meter, sørg for at underlaget er jevnt og hardt, maksimalt 3 graders helning.
- Kontroller at vindhastigheten ikke overstiger 29 km/t (8,1 m/s).
- Dobbeltsjekk at stillaset er tomt for både materiale og personer.
- Vær obs på hindringer over stillaset, som oeks. strømledninger.
- Hev støttebenene akkurat nok til å komme over eventuelle hindringer.
- Sørg for at stillasets stabilitet er opprettholdt.
- Lås opp hjulene.
- Flytt stillaset forsiktig ved å skyve manuelt ved foten. Ikke bruk mekanisk kraft for å flytte stillaset.
- Når stillaset er flyttet må det forberedes for bruk.
- Kontroller og juster etter behov for å sikre at alle hjul og støtteben står stabilt mot underlaget.
- Kontroller at stillaset står rett.
- Lås hjulene.

Sprengskisse

Span 300 ClickUp Light – 2 m

1. Hjul
2. Horisontalavstiver
3. Grunnseksjon
4. Rekkverkramme
5. Låseklips
6. Plattform

Støtteben

Støtteben skal brukes når det er angitt, for å sikre stillasets strukturelle stabilitet.

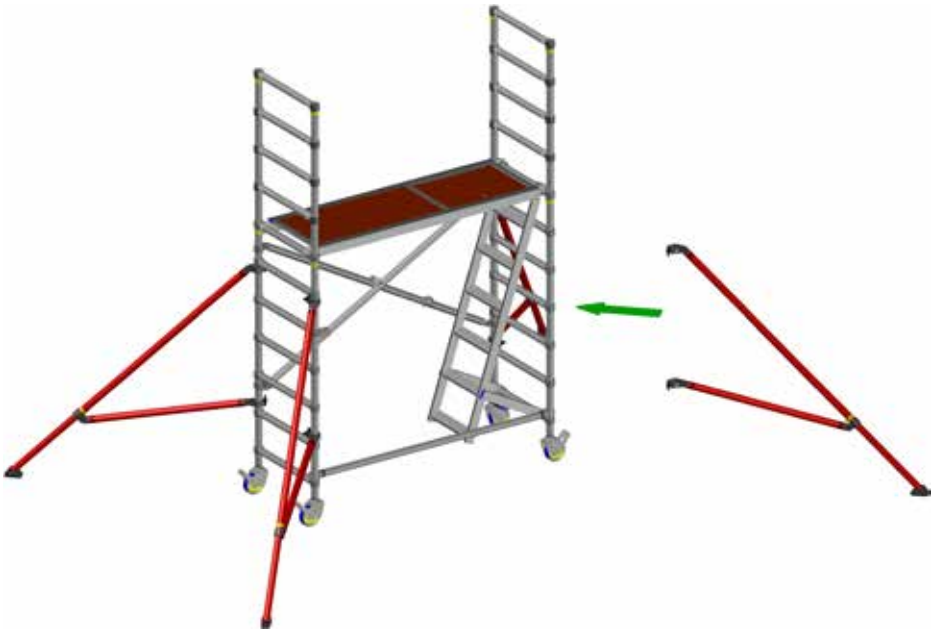

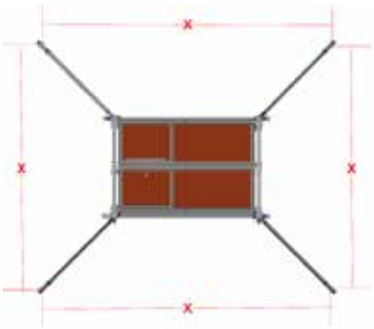

Fig 2

Fig 3

Fig 4

ClickUp Light		
	TELESKOP-STØTTEBEN	LANGE- STØTTEBEN
2 m	X = 3730 mm	X = 4440 mm

Sørg alltid for at størrelsen på støttebenene er korrekt, slik at de gir optimal støtte til stillaset

Plasser den øvre klemmene i riktig høyde for å oppnå en vinkel på 45 grader fra stillasets hjørnestolpe.

Plasser den nedre klemmen på riktig sted for å oppnå justerbarhet. Noen ganger kan det være nødvendig å justere begge klemmene samtidig. Sørg for at den nedre armen er så horisontal som mulig.

Plasser støttebenene slik at fotplatene er omtrent like langt fra hverandre, som vist i figur 2. Juster støttebenet og plasser koblingene etter behov for å oppnå god kontakt med underlaget. Sørg for at låseklemmene er på plass hvis du bruker det justerbare støttebenet.

Når støttebenet er i riktig posisjon, strammer du klemmene ordentlig.

Når tårnet skal plasseres mot en vegg, må du ikke fjerne støttebenet - flytt det parallelt med veggen. (Fig. 3)

Om stillaset plasseres i et hjørne, fjern støttebenet i hjørnet og plasser de to utenfor parallelt med veggen. (Fig. 4)

Merking av deler

Alle systemets komponenter er merket med produsentens initialer, delenummer og produksjonsdato.

Følgende logikk benyttes:
Produsent, ILV, Delenummer, XXXX, Dato, DD MM ÅÅÅÅ

Eksempel
ILV 9847-H2 16-03-2024

Hvis du har spørsmål, kan du kontakte www.instant.no for å få råd.

PRODUKTINFORMASJON

Span 300 ClickUp Light

Vekttabell			Lengde 2 m
Plattformhøyde (m)	1,0	2,0	4,0
Arbeidshøyde (m)	3,0	4,0	6,0
Stillashøyde (m)	1,99	3,0	5,0
Stillasvekt, 2 m lengde (kg)	72,0	85,0	161,0

Span 300 ClickUp Light – 1 m

Span 300 ClickUp Light – 2 m

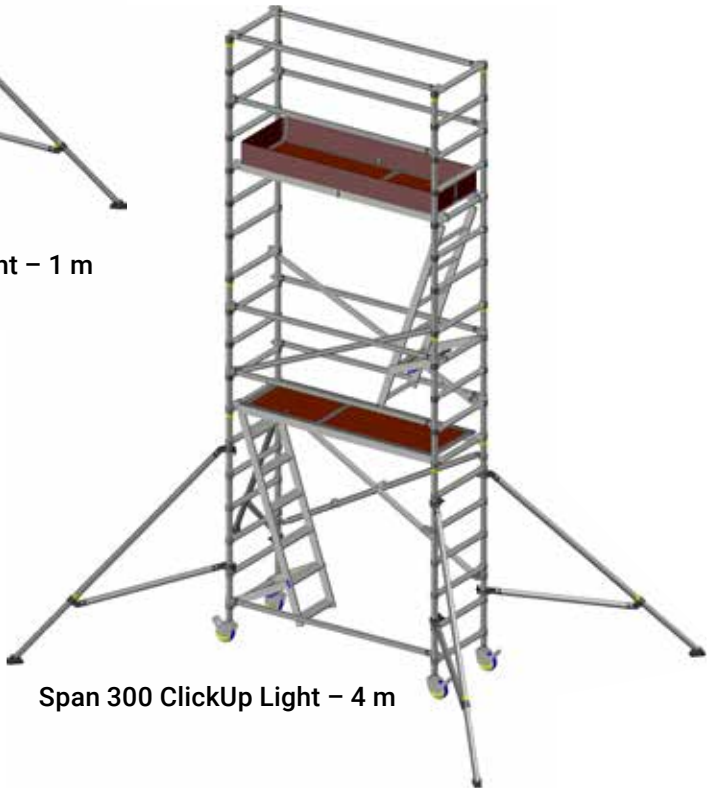

Span 300 ClickUp Light – 4 m

Tabell over deler og mengder „	1 m	2 m	3 m	4 m
Bunnramme	1	1	1	1
7-trinns ramme H2			2	2
4-trinns ramme				2
Rekkverkramme		2		
Plattform med luke	1	1	2	2
Horisontalavstiver		4*	7*	9*
Diagonalavstiver			1	2
Siderekkverk		*	*	*
Teleskop-støtteben	4	4	4	4
Hjul	4	4	4	4
Innvendig skråstilt trapp/stige		1**	1	2
Fotlist		1	1	1

Hvis du velger å ikke bruke horisontale stag, må antallet rekkverk på langsiden økes med 2.
For plattformhøyder under 2 meter er det ikke nødvendig med skråstiger.

BRUKSANVISNING

ClickUp Light 1 m

1

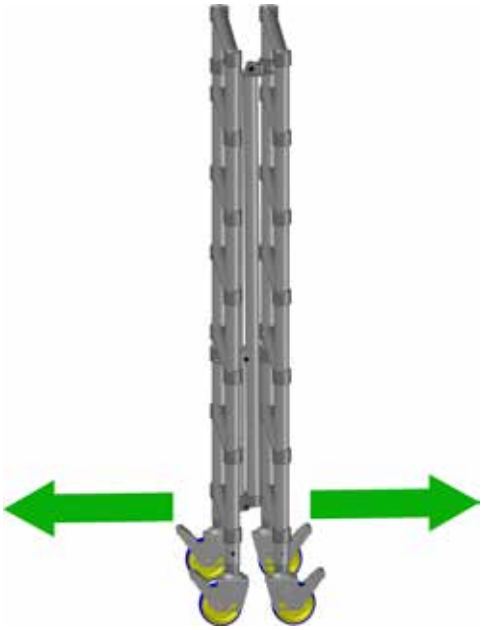

2

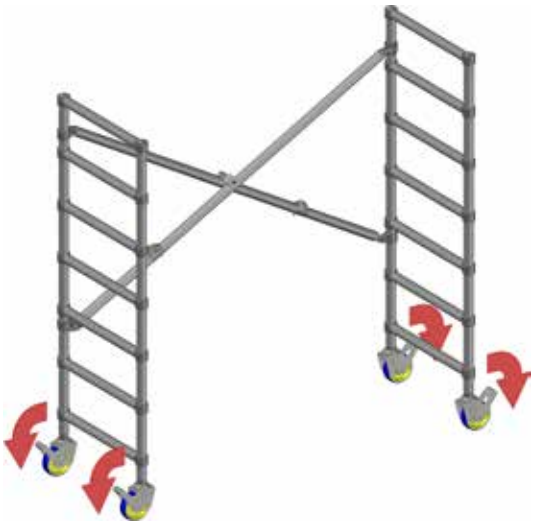

3

4

Det må alltid utføres en risikoanalyse før bruk. Etter analysen kan det vise seg at stillaset må suppleres med ekstra støtteben, rekkverk eller fotlister. Ved demontering følger du monteringstrinnene i omvendt rekkefølge - trinn 4 til 1.

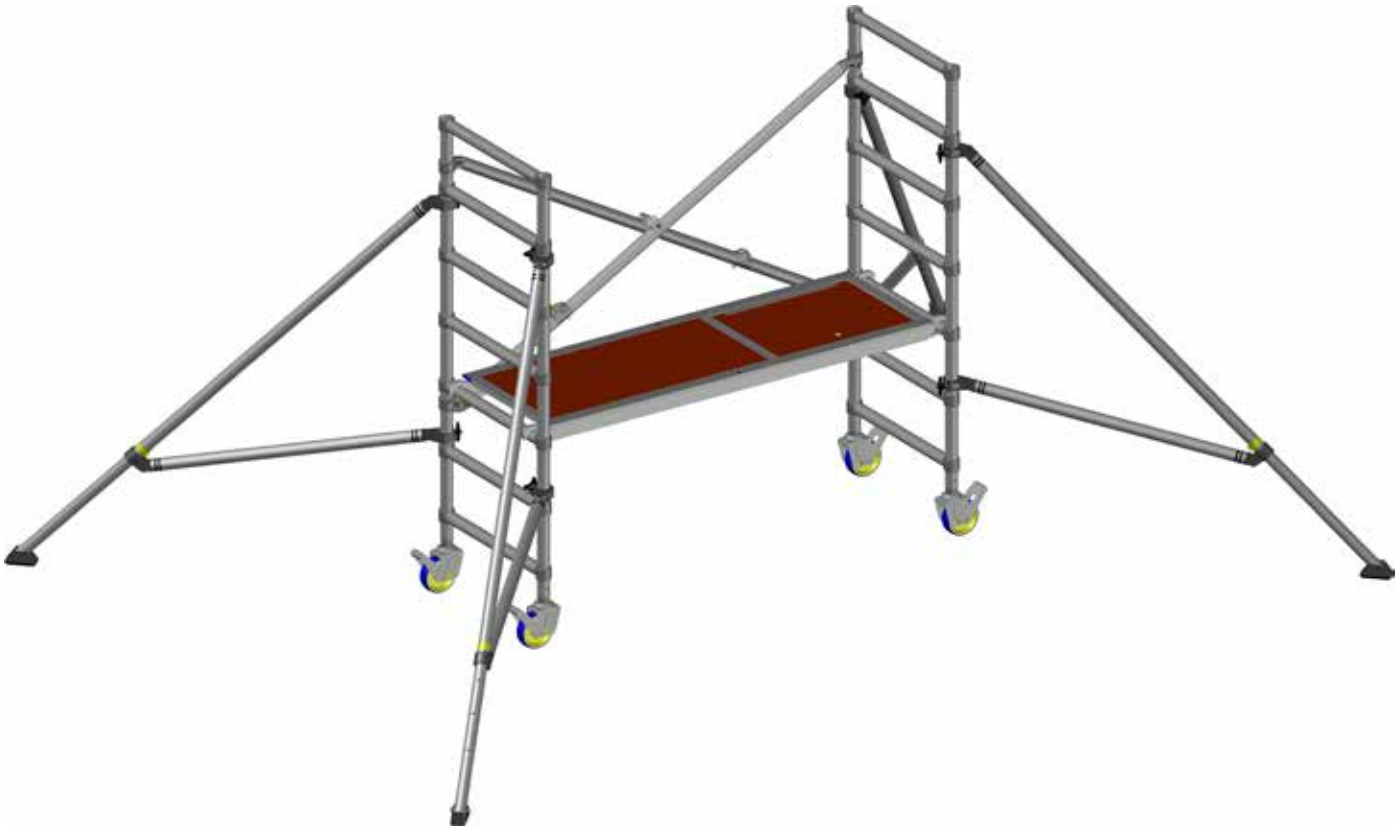

BRUKSANVISNING

ClickUp Light 2 m

1

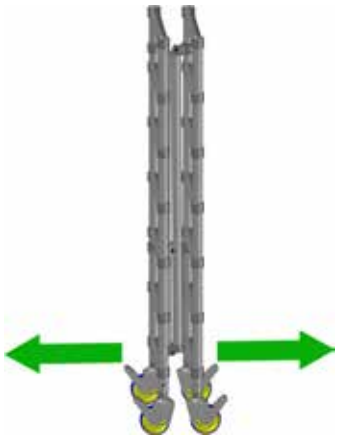

2

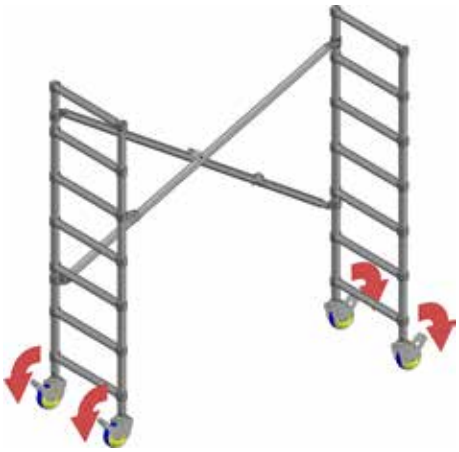

3

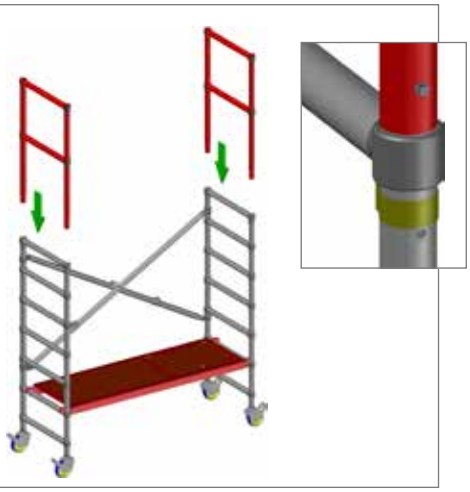

4

5

Det må alltid utføres en risikoanalyse før bruk. Etter analysen kan det vise seg at stillaset må suppleres med ekstra støtteben, rekkverk eller fotlister. Ved demontering følger du monteringstrinnene i omvendt rekkefølge - trinn 5 til 1.

BRUKSANVISNING

ClickUp Light 4 m

1

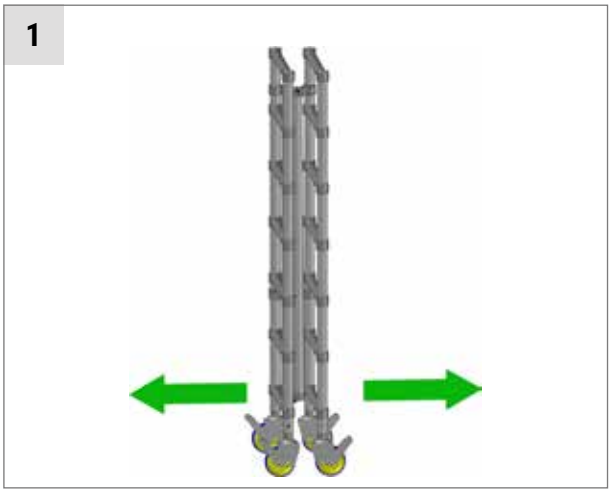

2

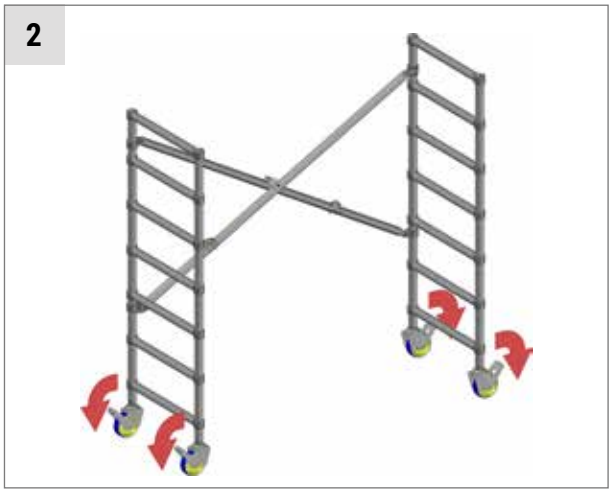

3

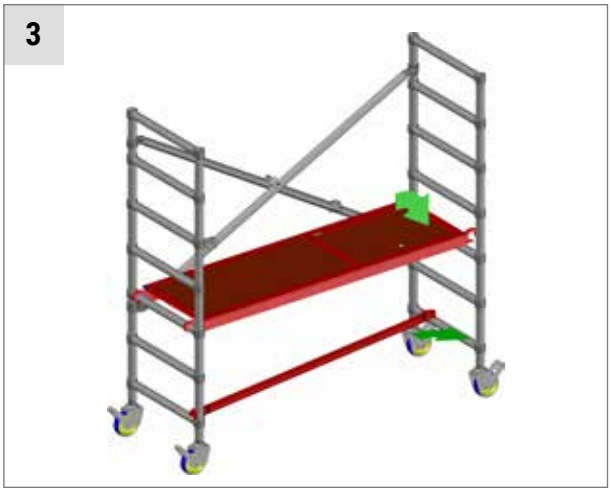

4

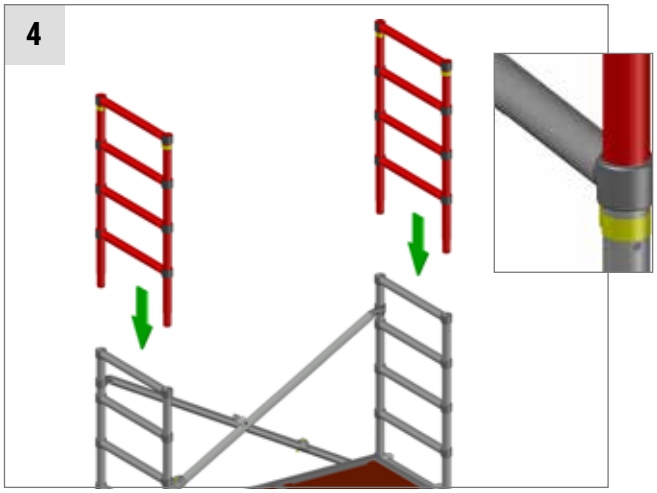

5

6

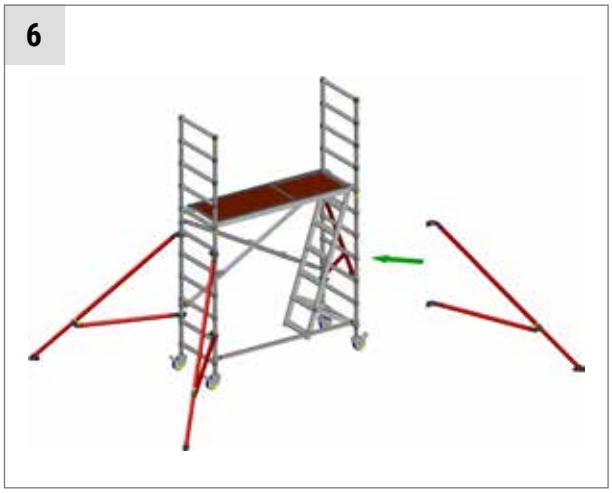

Det må alltid utføres en risikoanalyse før bruk. Etter analysen kan det vise seg at stillaset må suppleres med ekstra støtteben, rekkverk eller fotlister.
Ved demontering følger du monteringstrinnene i omvendt rekkefølge - trinn 10 til 1.

7

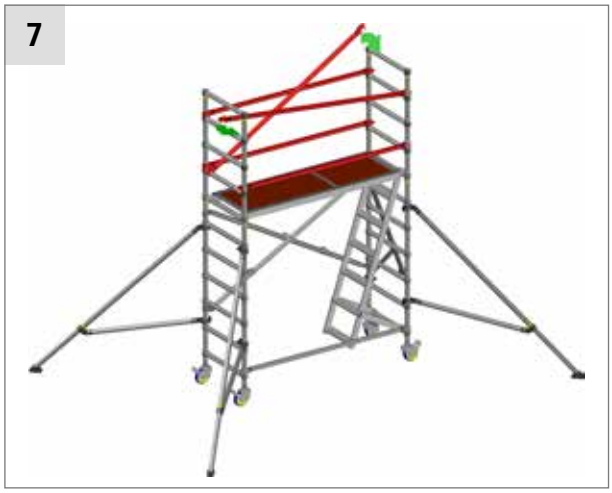

8

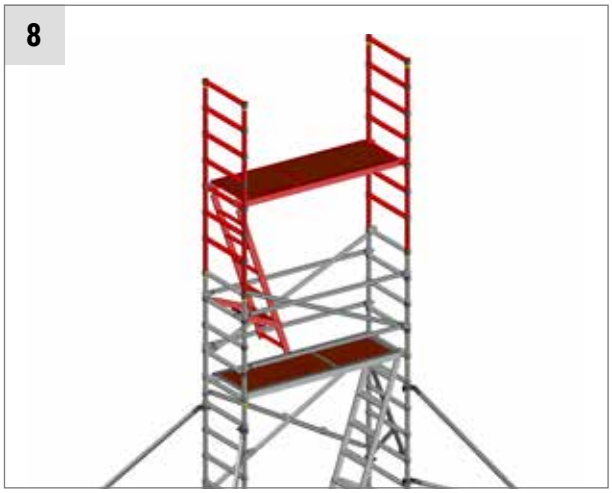

9

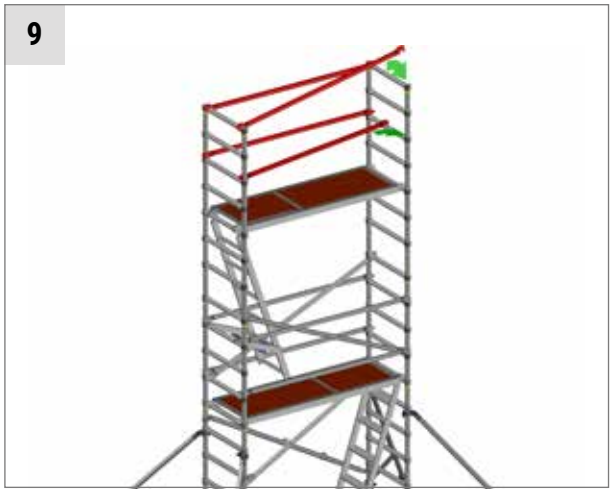

10

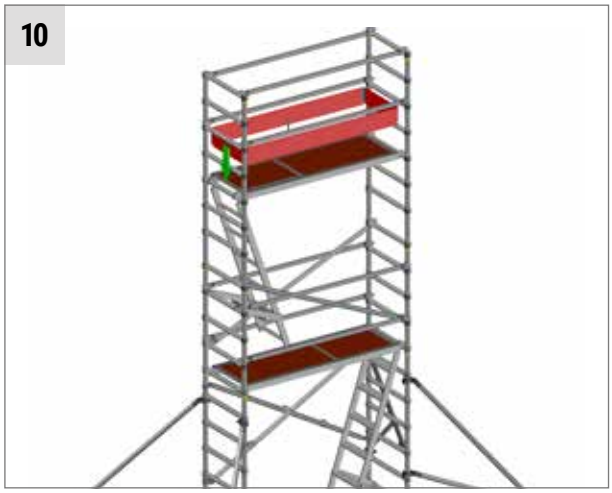

Liste over artikler

P121227, Instant Latvija SIA

Kompontent	Artikelnummer	Mått m	Vikt kg
SPAN 300 CLICKUP LIGHT			
Bunnramme 7-trinn, 0,74 m bredde	9289-06	2,00 x 1,99	51,0
Vertikalramme 7-trinn, H2, 0,74 m bredde	9827 H2	1,99	9,1
Vertikalramme 4-trinn, 0,74 m bredde	9824	1,10	5,3
Rekkverkramme, 0,74 m bredde	9673	1,07	3,4
FELLES KOMPONENTER			
Stag, horisontal	223	1,91	1,7
Stag, diagonal	364	2,08	1,8
Innvendig skråstilt trapp/stige	9006-31	1,87	6,0
Støtteben m/teleskop	50430	2,50	5,3
Støtteben, langt	9090	3,25	6,8
Benjustering	9517-01	0,40	1,18
Hjul	5061	0,125	1,88
Siderekkverk	9604-10	1,91	5,3
Fotlist, sammenleggbar	E2480-36	0,6 x 2,0	7,5
Plattform m/luke	46093-03-2	1,91	13,1

VI TAR DEG TIL NYE HØYDER

INSTANT NORGE AS

Oslo: Deliveien 7 1540 VESTBY +4723191100 /
Bergen: Fleslandvegen 70 5258 BLOMSTERDALEN +47 55 11 09 00 /
instant.no